Nuovita

Con l'amore e la cura

MESE

ШЕЗЛОНГ С ФУНКЦИЕЙ КАЧЕНИЯ

ИНСТРУКЦИЯ ПО СБОРКЕ И ЭКСПЛУАТАЦИИ

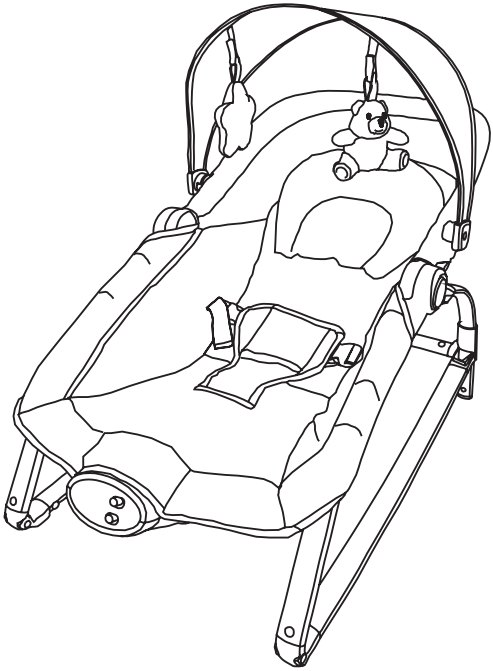

ВАЖНО! ПОЖАЛУЙСТА, ВНИМАТЕЛЬНО ПРОЧИТАЙТЕ ЭТУ ИНСТРУКЦИЮ ПЕРЕД ЭКСПЛУАТАЦИЕЙ И СОХРАНИТЕ ЕЕ ДЛЯ ПОСЛЕДУЮЩЕГО ИСПОЛЬЗОВАНИЯ.

Представленные в этой инструкции рисунки предназначены только для наглядной информации. Изделие может отличаться от изображенного на рисунках. Производитель имеет право менять спецификацию или комплектацию без предварительного уведомления. **Если вы не будете следовать данной инструкции, это может оказать негативное влияние на безопасность вашего ребенка.**

Представительство

Телефон в Москве: 8 (495) 981-86-36
Бесплатный телефон по РФ: 8 800 777-85-33
Электронная почта: info@nuovita.ru

Сервисный центр

Телефон: 8 (495) 981-86-36
Электронная почта: service@nuovita.ru

СОДЕРЖАНИЕ

I. Вниманию покупателей!.....3

II. Рекомендации по обеспечению безопасности и предупреждения.....3

III. Основные детали.....6

IV. Сборка 7

V. Функции.....9

VI. Эксплуатация.....10

VII. Музыкальный блок.....11

VIII. Уход и обслуживание.....12

ВНИМАНИЮ ПОКУПАТЕЛЕЙ!

Это изделие подходит для детей от 0 до 6 месяцев весом от 3 до 9 кг. Оно предназначено только для детей, которые не могут сидеть без поддержки, не могут переворачиваться или вставать на четвереньки. Детские электрокачели оснащен дугой с игрушками.

ВНИМАНИЕ! Пожалуйста, неукоснительно следуйте рекомендациям инструкции по эксплуатации! Это гарантирует безопасность ребенка во время использования изделия. Уделите особое внимание предупреждениям относительно безопасности в целях предотвращения возможных травм ребенка и гарантии его безопасности. В случае, если вы не будете следовать инструкциям по эксплуатации и рекомендациям, изложенным в этом руководстве, только вы будете ответственны за безопасность вашего ребенка! Убедитесь, что все, кто использует это изделие, прочитали и поняли инструкцию. Несоблюдение инструкций по эксплуатации изделия и уходу за ним может привести к серьезным травмам ребенка!

РЕКОМЕНДАЦИИ ПО ОБЕСПЕЧЕНИЮ БЕЗОПАСНОСТИ И ПРЕДУПРЕЖДЕНИЯ

1. ВНИМАНИЕ! НИКОГДА НЕ ОСТАВЛЯЙТЕ РЕБЕНКА БЕЗ ПРИСМОТРА! ВСЕГДА СЛЕДИТЕ ЗА РЕБЕНКОМ, КОГДА ОН В ЭЛЕКТРОКАЧЕЛЯХ!

2. ВНИМАНИЕ! ЭТИ ЭЛЕКТРОКАЧЕЛИ ПРЕДНАЗНАЧЕН ДЛЯ ДЕТЕЙ ВЕСОМ ОТ 3 ДО 9 КГ (ПРИМЕРНЫЙ ВОЗРАСТ — 6 МЕСЯЦЕВ).

3. ВНИМАНИЕ! ЭТИ ЭЛЕКТРОКАЧЕЛИ ПРЕДНАЗНАЧЕН ДЛЯ ДЕТЕЙ, НЕ УМЕЮЩИХ СИДЕТЬ БЕЗ ПОДДЕРЖКИ. НЕ ИСПОЛЬЗУЙТЕ ЭТОТ ШЕЗЛОНГ, КАК ТОЛЬКО РЕБЕНОК СМОЖЕТ СИДЕТЬ БЕЗ ПОДДЕРЖКИ ИЛИ ВСТАВАТЬ НА КОЛЕНИ И/ИЛИ ЧЕТВЕРЕНЬКИ.

4. ВНИМАНИЕ! НЕ РЕГУЛИРУЙТЕ И НЕ ПЕРЕДВИГАЙТЕ ЭЛЕКТРОКАЧЕЛИ, КОГДА В НЕМ ЛЕЖИТ РЕБЕНОК.

5. ВНИМАНИЕ! ДУГА С ИГРУШКАМИ ДОЛЖНА БЫТЬ ПРОЧНО ЗАКРЕПЛЕНА С ОБЕИХ СТОРОН, КОГДА РЕБЕНОК ЛЕЖИТ ЭЛЕКТРОКАЧЕЛЯХ. НЕ ПОДНИМАЙТЕ ШЕЗЛОНГ ЗА ДУГУ С ИГРУШКАМИ В ЦЕЛЯХ ПРЕДОТВРАЩЕНИЯ ТЯЖЕЛЫХ ТРАВМ.

6. ВНИМАНИЕ! НИКОГДА НЕ СТАВЬТЕ ЭЛЕКТРОКАЧЕЛИ НА МЯГКИЕ ПОВЕРХНОСТИ, ТАКИЕ КАК КРОВАТИ, ДИВАНЫ И Т.П.! СТАВЬТЕ ТОЛЬКО НА ЖЕСТКИЕ, СУХИЕ, РОВНЫЕ ПОВЕРХНОСТИ БЕЗ НАКЛОНА! НЕ СТАВЬТЕ НА ВЫСОКИЕ ПОВЕРХНОСТИ — ЭТО ОПАСНО! ТАКИМ ОБРАЗОМ, ВЫ СМОЖЕТЕ ПРЕДОТВРАТИТЬ РИСК ПАДЕНИЯ ИЛИ АСФИКСИИ.

7. ВНИМАНИЕ! КОГДА РЕБЕНОК ЛЕЖИТ В ЭЛЕКТРОКАЧЕЛЯХ, ВСЕГДА ИСПОЛЬЗУЙТЕ РЕМНИ БЕЗОПАСНОСТИ!

8. ВНИМАНИЕ! ЭТИ ЭЛЕКТРОКАЧЕЛИ НЕ МОГУТ СЛУЖИТЬ ЗАМЕНОЙ ЛЮЛЬКИ ИЛИ МАНЕЖА И НЕ ПРЕДНАЗНАЧЕН ДЛЯ ДЛИТЕЛЬНОГО НАХОЖДЕНИЯ В НЕМ ИЛИ СНА. Если ребенку надо спать, его необходимо забрать из электрокачелей и положить в кроватку или люльку.

9. ВНИМАНИЕ! ДЕРЖИТЕ ВДАЛИ ОТ ОГНЯ! Держите вдали от источников сильного жара, таких как костры, радиаторы и т.п.

10. Используйте электрокачели на безопасном расстоянии от ступенек, лестниц, электрических или газовых нагревателей, бассейнов и других опасных мест!

11. Перед использованием электрокачелей убедитесь, что они полностью и правильно разложен и все крепления зафиксированы.

12. Не используйте электрокачели, не убедившись, что все детали исправны и надежно закреплены в правильном положении, а все фиксаторы заблокированы. Не должно быть утерянных или сломанных деталей, повреждений ткани и швов. Если вы обнаружили, что некоторые детали утеряны, сломаны или повреждены, прекратите использование электрокачелей, чтобы избежать травм ребенка!

13. В этих электрокачелях может находиться только один ребенок. Не кладите в шезлонг двух детей одновременно!

14. Дугу с игрушками может прикреплять только взрослый.

15. Ремни безопасности должны плотно прилегать к телу ребенка, они не должны быть перекручены. Регулярно проверяйте ремни безопасности.

16. Когда в электрокачелях находится ребенок, не позволяйте другим детям или животным двигать их или бегать рядом с ним.

17. Не используйте дополнительные аксессуары, за исключением тех, что предназначены для этого производителем, так как это может стать причиной неустойчивости шезлонга и угрозы здоровью ребенка.

18. Никогда не используйте электрокачели в качестве детского автокресла или автолюльки.

19. Не прикрепляйте к электрокачелям в области шеи ребенка веревки, ленты или предметы с длинными завязками с целью предотвратить риск удушения.

20. Не используйте запасные детали, не рекомендованные производителем, так как это может вызвать неустойчивость электрокачелей!

21. Не изменяйте и не модифицируйте конструкцию электрокачелей! Безопасность этого шезлонга гарантирована производителем и подтверждена лабораторными испытаниями. Не пытайтесь самостоятельно чинить электрокачели в случае проблем во время использования. Свяжитесь с дилером или авторизованным сервис-центром для консультации и/или ремонта. Не используйте запасные детали помимо тех, что одобрены производителем или дистрибьютором!

22. Используйте электрокачели только по назначению и только дома.

23. Во время хранения не кладите на электрокачели любые тяжелые предметы!

24. Не используйте и не храните электрокачели во влажном месте — это опасно. Не мочите и не погружайте в воду.

25. Панель управления не должна намокать, нельзя лить на них воду и другие жидкости! Перед чисткой выньте батарейки и выключите панель управления!

26. Всегда закрывайте отсек с батарейками, как рекомендовано производителем. Не позволяйте детям трогать батарейки или играть с ними!

27. Все действия, связанные с электричеством (смена или зарядка батареек), должны выполняться только взрослым.

28. Используйте батарейки только рекомендованного типа и размера и устанавливайте их в соответствии с полярностью, указанной на отсеке для батареек.

29. Не смешивайте старые и новые батарейки или батарейки различного типа и размера.

30. Вынимайте поврежденные батрейки с целью избежания протечки.

31. Вынимайте батарейки, если вы не собираетесь использовать электрокачели длительное время.

32. Не кидайте разряженные батарейки в огонь! Не разбирайте батарейки.

33. Не замыкакайте клеммы, это может повредить электрокачелям.

34. ВНИМАНИЕ! Разряженные батарейки можно выбрасывать только в специально отведенных местах. Не кладите батарейки в бытовой мусор! Вы можете сделать вклад в защиту окружающей среды и здоровья людей, помогая правильной утилизации компонентов батареек и тем самым уменьшая их опасное воздействие.

35. Храните электрокачели в местах, недоступных для детей!

36. Следуйте рекомендациям по уходу и обслуживанию изделия!

37. ВНИМАНИЕ! Во время и после распаковывания изделия упаковка должна находиться в месте, недоступном для детей. Таким образом, вы сможете избежать риска удушения и/или асфиксии (удушья), вызванных затягиванием деталей упаковки вокруг ребенка или закупоркой верхних дыхательных путей (носа или рта) ребенка!

ОСНОВНЫЕ ДЕТАЛИ

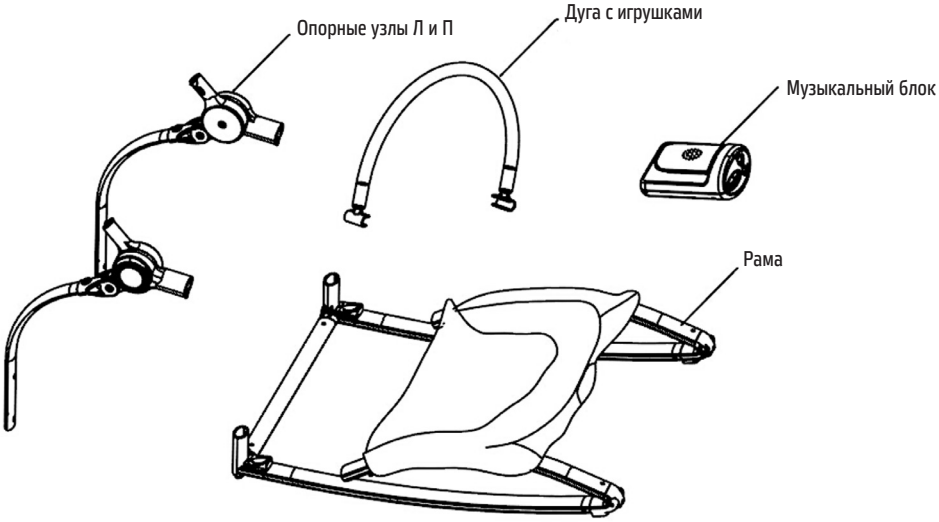

Рисунок 1

1 РАМА ЭЛЕКТРОКАЧЕЛЕЙ

A. Вставьте трубчатые рамы спинки в правые и левые узлы, как показано на рисунке 2.
B. Вставьте трубчаты рамы сиденья в левые и правые опорные узлы, как показано стрелками. Убедитесь, что рамы зафиксированы (вы услышите щелчок).
C. Вставьте каждую заднюю ножку в задние пластиковые крепления.

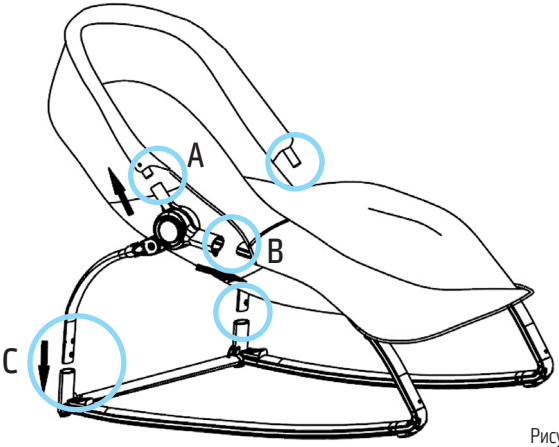

Рисунок 2

2

Вставьте музыкальный блок в выемку в раме, как показано стрелкой.

⚠ Обратите внимание на его направление: отсек для батареек должен быть снизу.

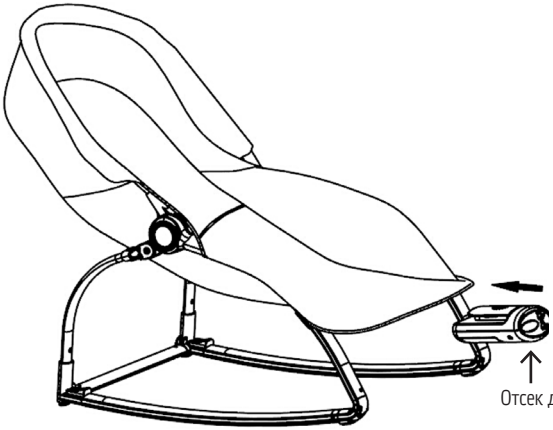

Рисунок 3

3

Закрепите дугу с игрушками с обеих сторон трубчатой рамы спинки, как показано стрелкой.

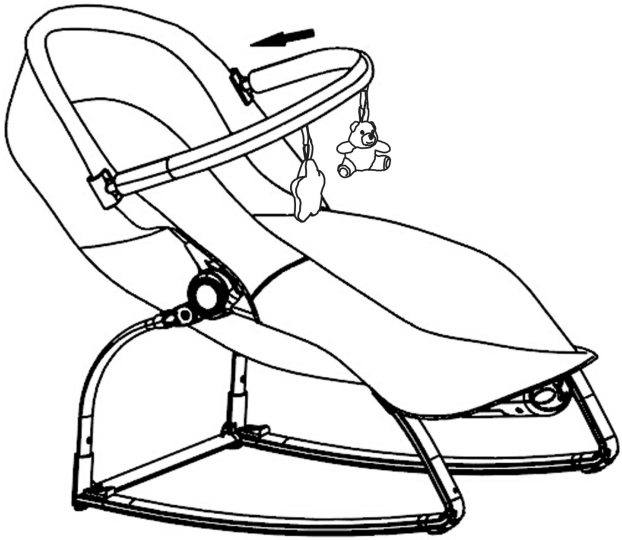

Рисунок 4

ФУНКЦИИ

1

Расстегните кнопку ремней безопасности, посадите ребенка на сиденье. Вставьте пряжки левого и правого ремней безопасности в замок. При необходимости отрегулируйте длину ремней, чтобы они прилегали плотно, но не слишком туго.

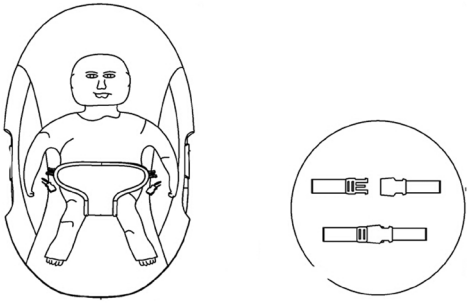

Рисунок 5

2

Шезлонг имеет 2 режима:

a. РЕЖИМ УКАЧИВАНИЯ:

Отодвиньте кнопки-фиксаторы положений на ножках, зафиксировав их в положении «качалка», как показано на рисунке 6А. Убедитесь, что рама ножек зафиксирована, (вы услышите щелчок).

b. СТАЦИОНАРНЫЙ РЕЖИМ:

Отодвиньте кнопки-фиксаторы положений на ножках, зафиксировав их в стационарном положении как показано на рисунке 6В. Убедитесь, что рама ножек зафиксирована, (вы услышите щелчок).

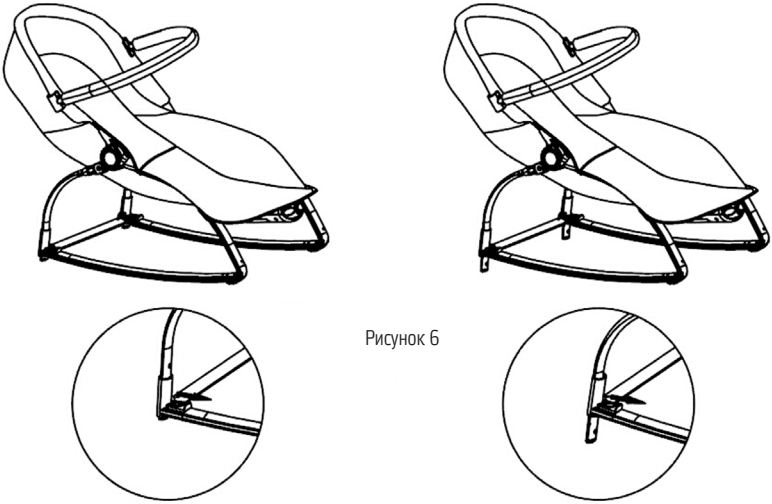

Рисунок 6

A

B

3

РЕГУЛИРОВАНИЕ ПОЛОЖЕНИЯ СИДЕНЬЯ (5 ПОЛОЖЕНИЙ):

нажимайте и удерживайте две кнопки по обеим сторонам, как показано стрелкой, поворачивайте раму спинки, чтобы установить желаемое положение сиденья, затем отпустите кнопки.

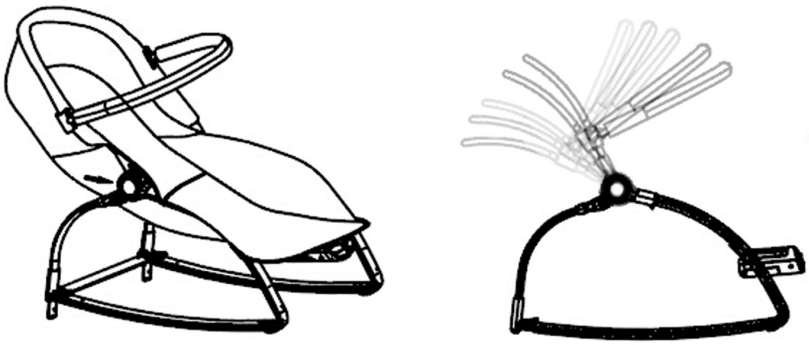

Рисунок 7

4

СКЛАДЫВАНИЕ:

Нажмите со сдвигом кнопки задних пластиковых креплений в направлении от ножек и отпустите их, когда вынете ножки из пластиковых креплений. Сложите ножки в направлении вперед, чтобы сложить шезлонг.

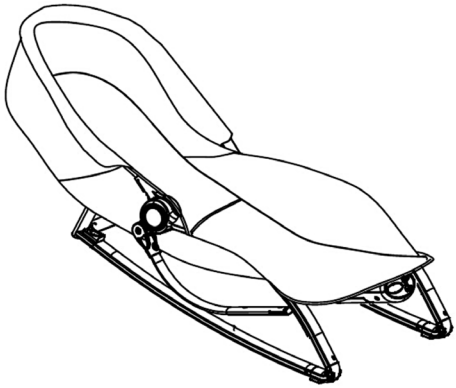

Рисунок 8

МУЗЫКАЛЬНЫЙ БЛОК

5

a. УСТАНОВКА БАТАРЕЕК МУЗЫКАЛЬНОГО БЛОКА

Откройте отсек для батареек при помощи отвертки. Вставьте три батарейки типа «C» и установите крышку на место. Не затягивайте винт слишком сильно.

УПРАВЛЕНИЕ ФУНКЦИЯМИ МУЗЫКИ/ВИБРАЦИИ:

b. ФУНКЦИЯ ВИБРАЦИИ

Сдвиньте кнопку управления вибрацией в положение «включено».

c. ФУНКЦИЯ МУЗЫКИ

Сдвиньте кнопку управления музыкой в положение LOW («тихо») или HIGH («громко»), чтобы активировать музыку и выбрать громкость звучания.

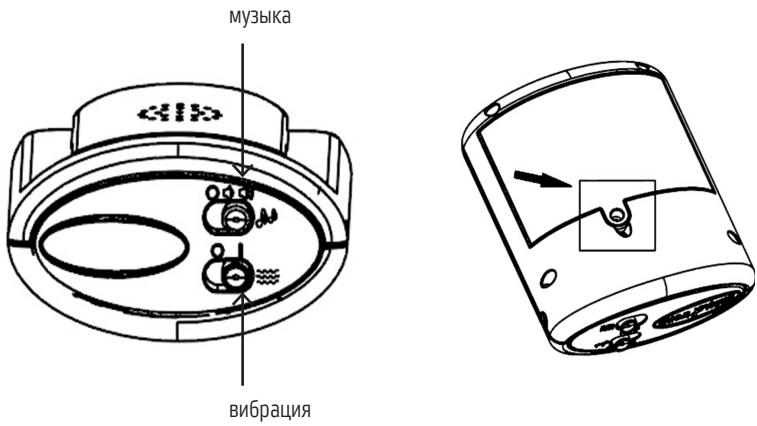

Рисунок 9

УХОД И ОБСЛУЖИВАНИЕ

1. Регулярно проверяйте соединения, крепления и тканевый чехол, чтобы убедиться, что они исправны, не изношены и не повреждены.

2. Для чистки тканевых деталей, дуги с игрушками, загрязнившихся пластиковых или металлических деталей используйте слегка увлажненную ткань или губку и мягкое мыло.

3. Блок управления и блок музыки и вибрации нельзя мочить водой или любой другой жидкостью!

4. Тканевый чехол можно снять и постирать. Игрушки также можно стирать. Вы должны следовать инструкциям по стирке на пришитых к ним ярлыках. Возможна ручная стирка при температуре не выше 30ºС. Не отжимайте их в стиральной машине и не сушите в сушильной машине.

5. Не подлежит чистке абразивными чистящими средствами, средствами, содержащими аммиак, отбеливатель или спирт.

6. Следите, чтобы все детали изделия были в исправном состоянии, тогда оно будет хорошо работать и долго прослужит.

7. Периодически проверяйте, не износились ли детали, не ослабли ли крепления, не износились и не порвались ли ткань или швы. Если какие-либо детали изделия начинают скрипеть или двигаться с трудом, в первую очередь убедитесь, что они не загрязнились. В случае возникновения проблем, связанных с нормальной эксплуатацией, обратитесь к дистрибьютору/дилеру изделия или в авторизованный сервис-центр.

8. Если вы не пользуетесь изделием даже короткий срок, не оставляйте какую-либо функцию включенной с целью избежать разрядки батареек.

9. При хранении изделия не кладите в него и не ставьте на него любые предметы, так как они могут повредить раму, тканевый чехол или блоки управления.

10. Всегда храните изделие в чистом и сухом месте. После каждой чистки как следует сушите изделие, оно должно быть абсолютно сухим перед использованием или хранением. Таким образом вы избежите порчи, появления плесени и использование изделия будет безопасным для ребенка.

11. Не храните в салоне или багажнике автомобиля. Продолжительное воздействие солнечного света может вызвать выцветание ткани. В случае, если необходимо длительное хранение, используйте сухие, закрытые зоны. Таким образом изделие не будет повреждено прямыми солнечными лучами, дождем, влагой или резкими перепадами температуры воздуха.

Материал сиденья/подушки под голову:

Верх: 100% полиэстр

Наполнитель: 100% полиэстр

Источник питания:

Батарейки: 3 батарейки типа «С». Батарейки не входят в комплект поставки.

ПОРЯДОК ПРЕДЪЯВЛЕНИЯ ПРЕТЕНЗИЙ

ИНФОРМАЦИЯ ДЛЯ ПОТРЕБИТЕЛЯ

Претензии по качеству продукции принимаются в течение гарантийного срока в соответствии с действующим законодательством. Изготовитель оставляет за собой право внесения изменений в конструкцию, внешний вид комплектующих деталей и фурнитуры, не ухудшающих потребительские свойства изделия.

Телефон горячей линии: 8 800 777-85-33

Официальный сайт: www.nuovita.ru

ВНИМАНИЕ: Сохраните упаковку изделия в течении 14 дней со дня покупки. Обязательным условием возврата является сохранность товарного вида изделия (упаковочные материалы, инструкции, товарные этикетки, бирки и тд)

Nuovita

Con l'amore e la cura

Представительство
Телефон в Москве: 8 (495) 981-86-36
Бесплатный телефон по РФ: 8 800 777-85-33
Электронная почта: info@nuovita.ru

Сервисный центр
Телефон: 8 (495) 981-86-36
Электронная почта: service@nuovita.ru

Адрес: г. Москва, 1-й институтский проезд, д. 3, стр. 10
www.nuovita.ru